73 route du vieux village
06440 PEILLON • France
✆ 04 93 82 15 54
www.votrelumieresurmesure.fr
E-mail contact@sasequivalent.fr
Accéder aux conditions générales de vente

PROFIL

2137 TRIMLESS

IP 20

LED 13mm

Applications

Intégration des rubans led, notamment de la gamme URBAN RUBAN. Permet la création d'éclairages originaux et augmente la durée de vie des rubans leds en dissipant efficacement la chaleur produite.

Description

Profilé en aluminium extrudé d'installation facile, pouvant être recoupé à la longueur nécessaire. Ce modèle trimless permet une intégration parfaite sans recouvrement. Une gorge aligne exactement les raccords. Le recul du point de feu dans le profil offre un excellent confort visuel.

Plusieurs capots diffusant et systèmes d'attache disponibles.

40130

Base aluminium
Longueur 2000 mm

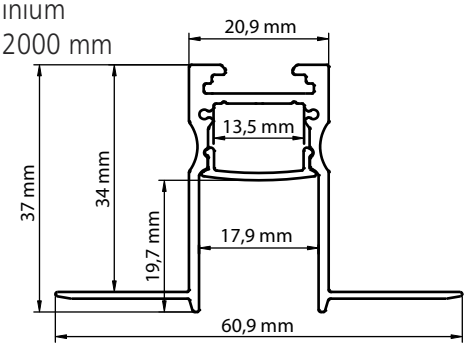

CAPOTS

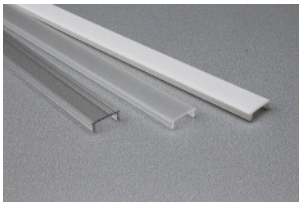

41120	OPALE
41121	PRISMATIQUE
41122	SEMI TRANSPARENT

Notre service "SUR-MESURE" offre une réponse rapide à vos besoins spécifiques.

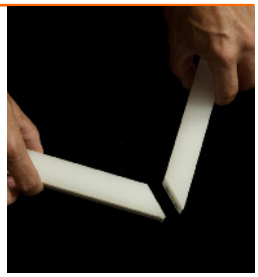

EMBOUTS

42130 AVEC PASSAGE

42131 SANS PASSAGE

RACCORDS

43100 180°

43101 90°

43102 90° VERTICAL

En situation

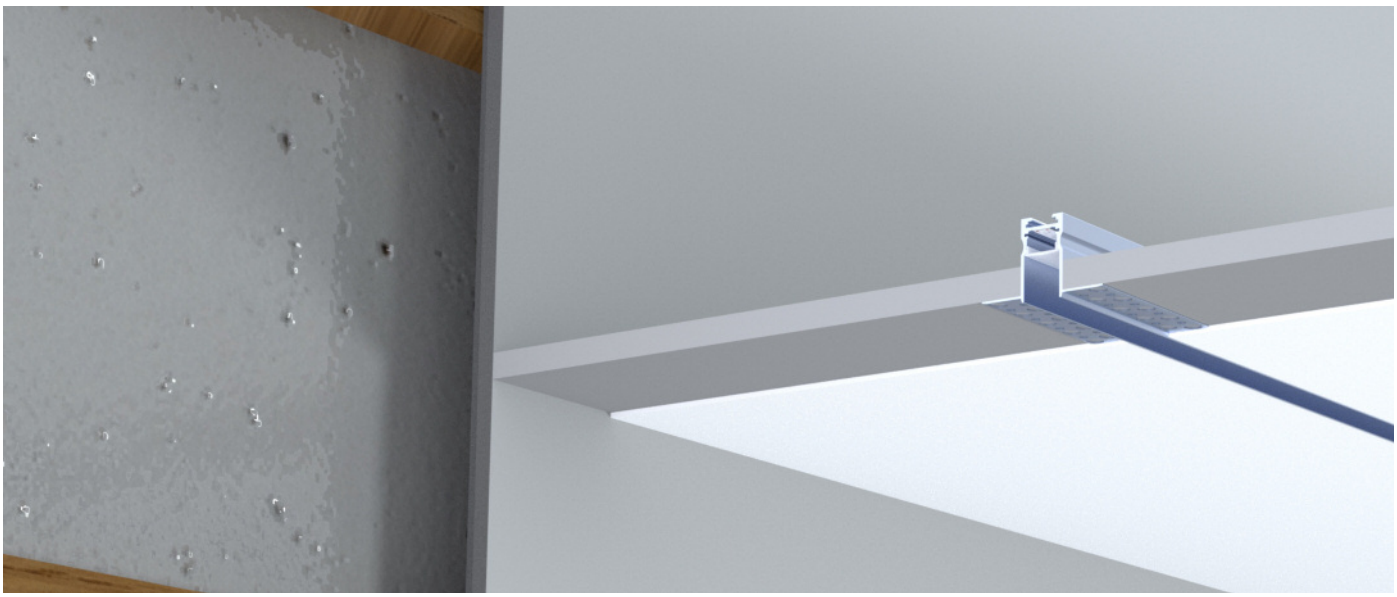

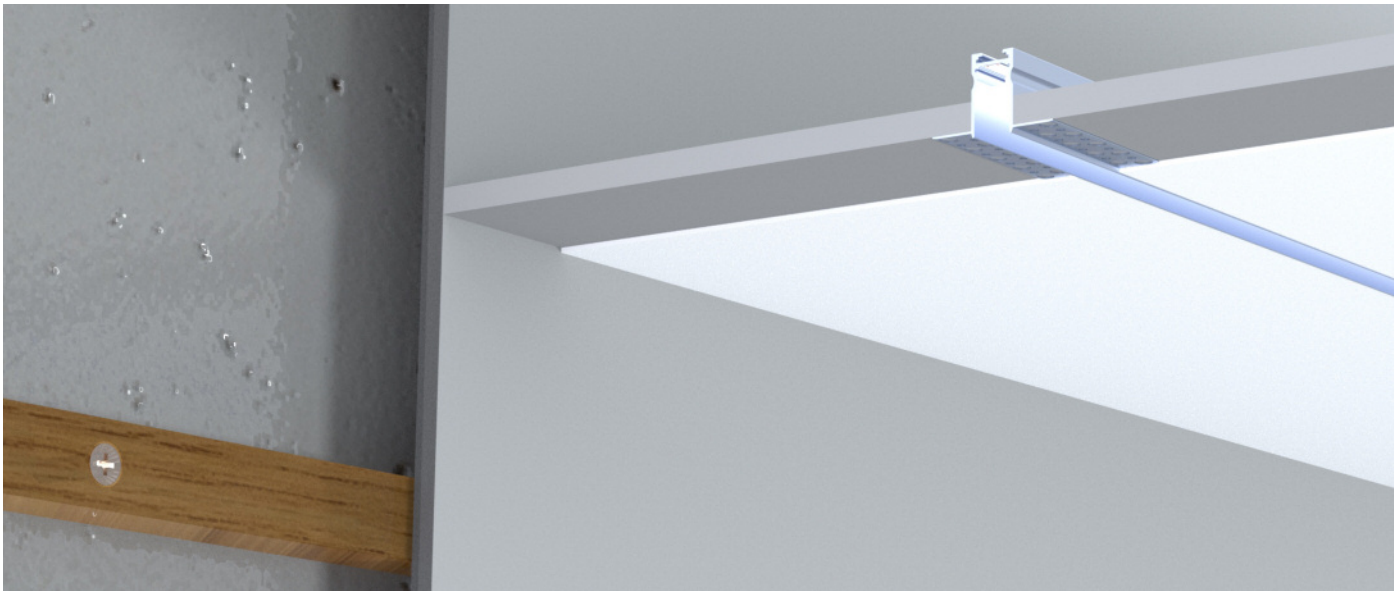

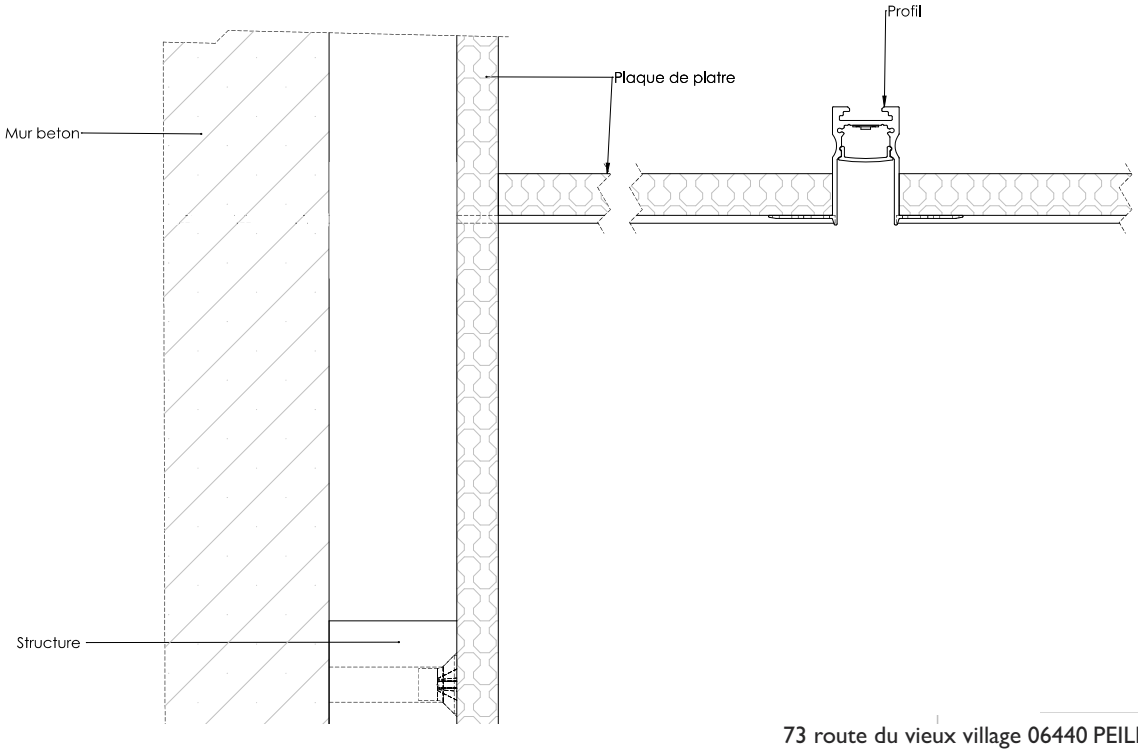

73 route du vieux village 06440 PEILLON • France ✆ 04 93 82 15 54
www.votrelumieresurmesure.fr • E-mail contact@sasequivalent.fr

EQUIVALENT