EQUIVALENT
73 route du vieux village
06440 PEILLON - France
✆ 04 93 82 15 54
www.votrelumieresurmesure.fr
E-mail contact@sasequivalent.fr
Accéder aux conditions générales de vente

PROFIL

3526

IP 20

LED 15mm

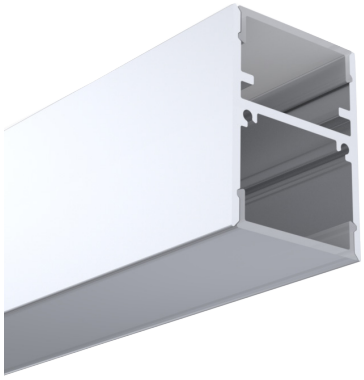

Applications

Intégration des rubans led, notamment de la gamme URBAN RUBAN. Permet la création d'éclairages originaux et augmente la durée de vie des rubans leds en dissipant efficacement la chaleur produite.

Description

Profilé en aluminium extrudé d'installation facile, pouvant être recoupé à la longueur nécessaire.

Pose en suspension.

Disponible en 5 longueurs et 2 couleurs.

RÉFÉRENCES

Base aluminium

Longueurs	BLANC	NOIR
1000 mm	40401	40411
2000 mm	40402	40412
3000 mm	40403	40413
4000 mm	40404	40414
5000 mm	40405	40415

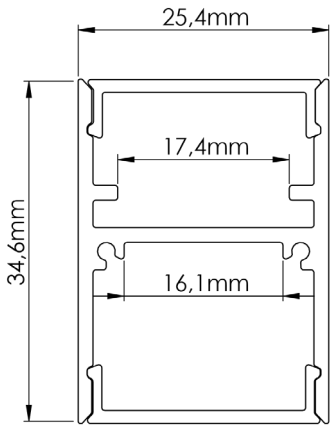

Diffuseurs

Longueurs	OPALE	NOIR
1000 mm	41340	41350
2000 mm	41341	41351
3000 mm	41342	41352
4000 mm	41343	41353
5000 mm	41344	41354

NOVEMBRE 2022

EMBOUTS

42348
sans passage de câble
blanc

42349
sans passage de câble
noir

CLIPS

43346 Aluminium

SUSPENSION

43345 Kit de suspension inox 2000mm

43347 Kit de suspension noir 2000mm

43348 Kit de suspension blanc 2000mm

RACCORDS

43342 KIT éclissage mécanique 90° horizontal

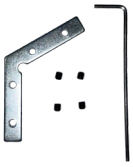

43343 KIT éclissage mécanique 120° horizontal

73 route du vieux village 06440 PEILLON • France ✆ 04 93 82 15 54
www.votrelumieresurmesure.fr • E-mail contact@sasequivalent.fr

En situation

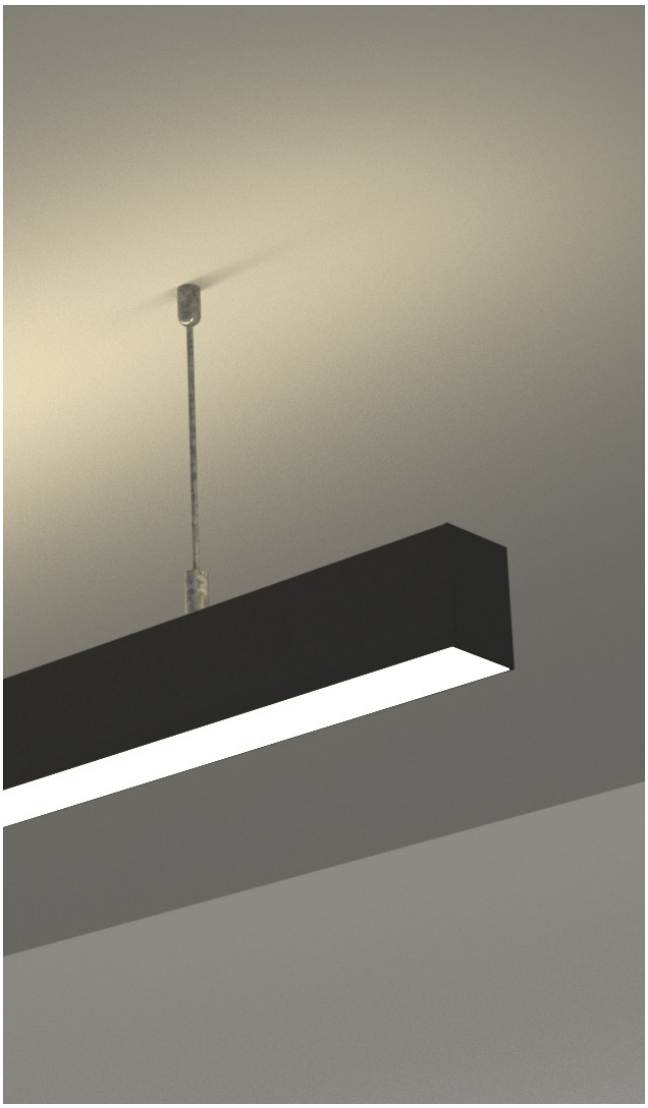

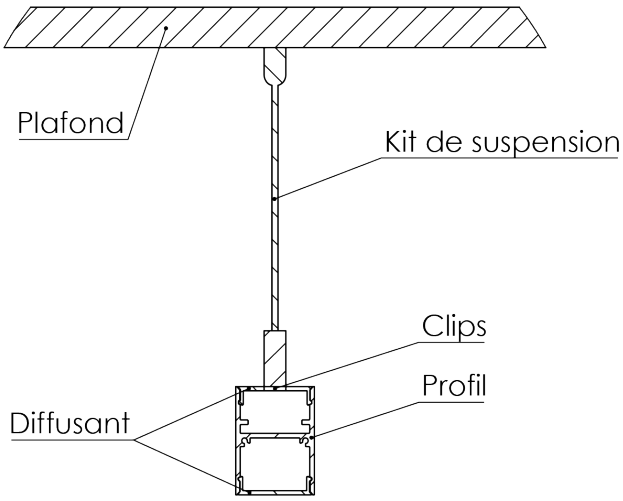

73 route du vieux village 06440 PEILLON • France ✆ 04 93 82 15 54
www.votrelumieresurmesure.fr • E-mail contact@sasequivalent.fr