PROFILS

LIGNE CONTINUE

2525 3D

Applications

Idéal pour l'éclairage de bureaux ou commerces. Les raccords permettent de créer des structures géométriques. La forme spécifique du diffuseur augmente l'éclairement et souligne l'effet décoratif.

Descriptions

Profil en aluminium en plusieurs couleurs, à suspendre ou à poser en saillie. 5 longueurs proposées. Largeur de ruban LED admissible 12mm. Plusieurs systèmes d'attache disponibles. Ce profil accepte un ruban LED de 25W/m maximum pour une parfaite dissipation thermique.

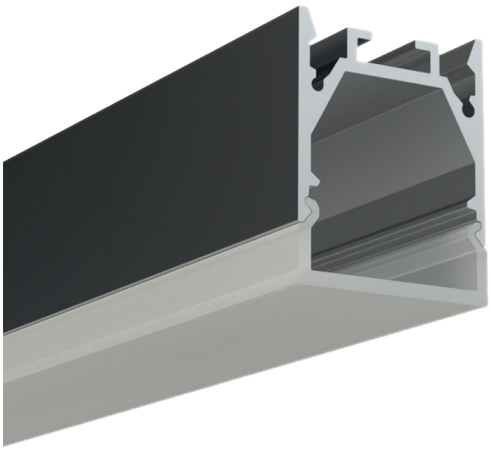

GARANTIE 5 ANS



BASES

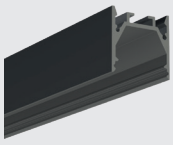

○ 40341	1000mm Blanc	● 40351	1000mm Noir	● 40361	1000mm Aluminium
○ 40342	2000mm Blanc	● 40352	2000mm Noir	● 40362	2000mm Aluminium
○ 40343	3000mm Blanc	● 40353	3000mm Noir	● 40363	3000mm Aluminium
○ 40344	4000mm Blanc	● 40354	4000mm Noir	● 40364	4000mm Aluminium
○ 40345	5000mm Blanc	● 40355	5000mm Noir	● 40365	5000mm Aluminium

DIFFUSEURS

○ 41360	1000mm Opale
○ 41361	2000mm Opale
○ 41362	3000mm Opale
○ 41363	4000mm Opale
○ 41364	5000mm Opale

LES ACCESSOIRES

EMBOUTS



42340
Sans Passage



42341
Sans Passage



42342
Sans Passage

FIXATIONS



43344
Clips Inox



43345
Kit Suspente



43347
Kit Suspente Noir



43348
Kit Suspente Blanche

RACCORDS

43341
180°



43342
90°



43343
120°

MISE EN SITUATION





Schéma en coupe à l'échelle 1:1

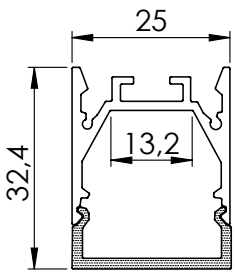

Schéma de pose

