2530

Applications

Avec son choix de fixation en saillie ou suspendue, son système innovant de choix d'une inclinaison à 0° ou 45°, ses diffusants permettant de varier l'angle du faisceau lumineux, ce profil est très polyvalent. Ses raccords permettent également de créer des structures géométriques.

Descriptions

Profil en aluminium avec partie orientable permettant de choisir une inclinaison fixe à 0° ou 45°. Plusieurs capots diffusants disponibles avec largeur de faisceau de 30°, 60° et 90°. Largeur de ruban LED admissible 13mm. Ce profil accepte un ruban LED de 20W/m maximum pour une parfaite dissipation thermique.

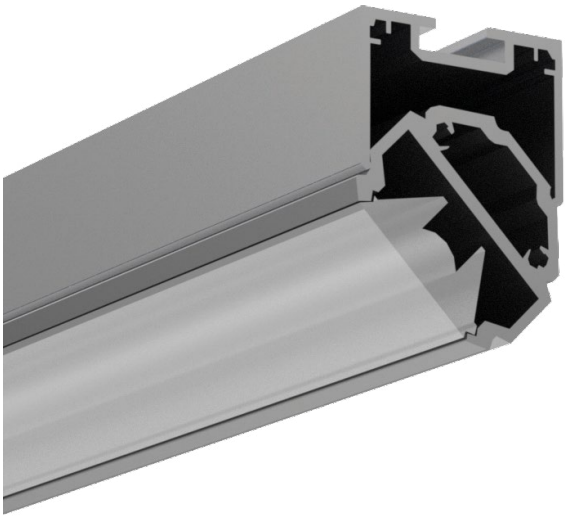

GARANTIE 5 ANS



BASE

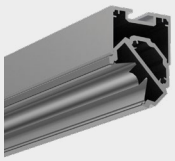

- **40440** 2000mm Aluminium

DIFFUSEURS & LENTILLES



- **41380** 2000mm Opale
- **41382** 300mm 30°
- **41383** 2000mm 30°
- **41384** 335mm 60°
- **41385** LEDWIDE AT 15-30

LES ACCESSOIRES

FIXATION



43345
1500mm

EMBOUTS



42369
Avec Passage



42368
Sans Passage

RACCORDS

43341
180°



43342
90°



43343
120°

MISE EN SITUATION

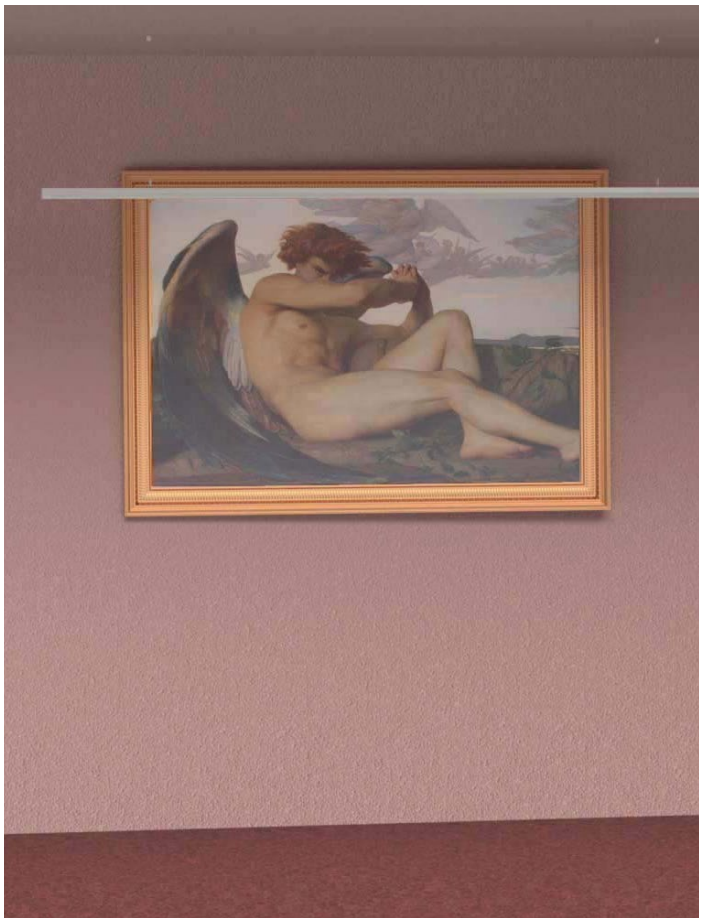

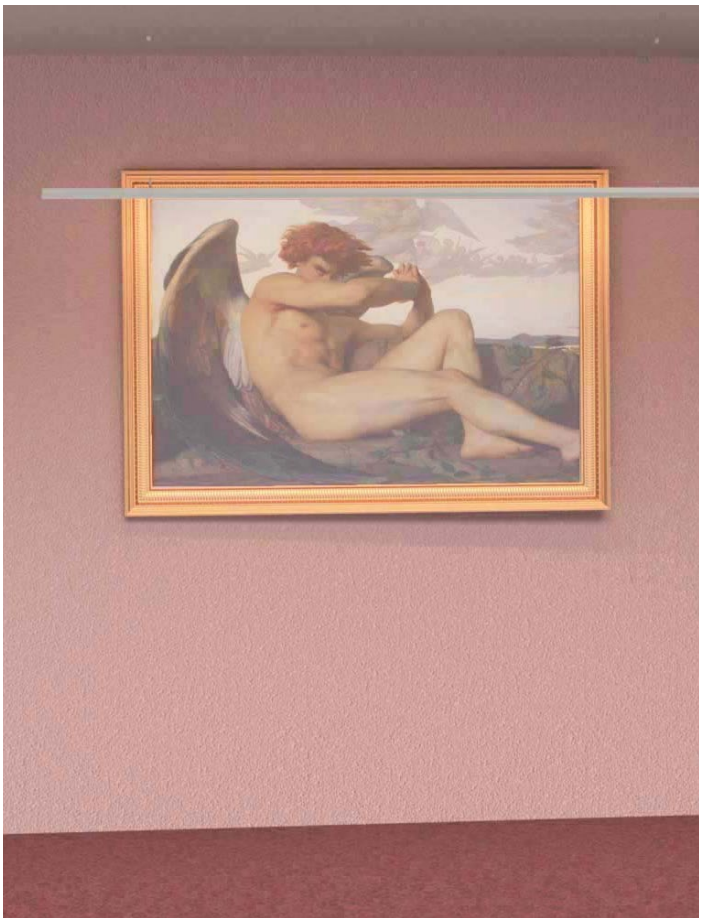

Schéma en coupe à l'échelle 1:1

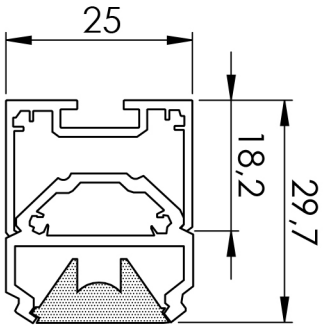

Schéma de pose

