TAKTIK TUBE

Plafonnier - suspension



Applications

Éclairage d'accentuation en saillie ou en suspension pour le résidentiel, l'hôtellerie, les boutiques et les espaces d'exposition.

Description

TAKTIK est une gamme de collerettes modulaires, totalement compatible au format MR16 (sources GU10 / GU5.3) et avec les modules LED du système ARROW. Pour garder une unité dans l'esthétique de l'environnement lumineux, des accessoires permettent d'utiliser les éléments de la gamme TAKTIK en plafonnier ou en suspension, avec alimentation intégrée. Montage et changement de finition sans outil, grâce à un système de détrompage et d'emboîtage simple.





MR16

EXEMPLES DE COMPOSITIONS



CARACTÉRISTIQUES TECHNIQUES

Gamme	**TAKTIK**
Format	MR16 - GU10 / GU5.3
Type de pose	Saillie (patère) ou suspension
Dimensions suspension	Patère Ø 50 × 70 mm - câble 1500 mm
Dimensions saillie	Patère 39 mm - corps Ø 74,5 × 130 mm
Alimentation	Intégrée 6 W ou 9 W - gradation variation de phase
Encombrement	Corps Ø 74,5 × 130 mm
Composition	Fixation + alimentation intégrée + corps + monture + enjoliveur
Monture	fixe noire (12300) - orientable noire (12301) - orientable blanche (12303)
Finitions	Blanc - Noir - Or - Chromé
Modules compatibles	ARROW 6 - 9 W

DIMENSIONS (MM)

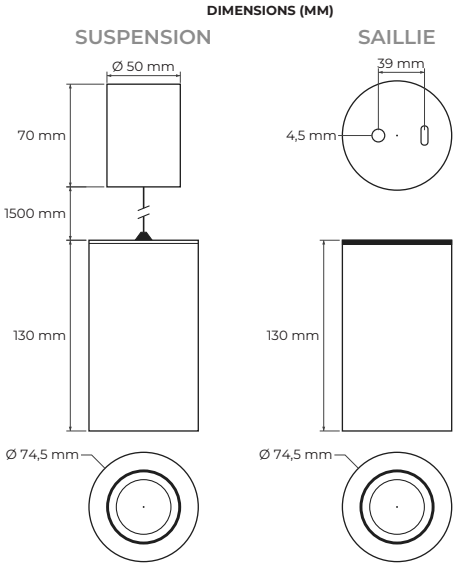

Module à associer Modules LED ARROW 6 - 9 W ou source MR16 GU10 / GU5.3. Voir les fiches techniques « SYSTÈME ARROW » pour le choix du module, de l'optique et de l'alimentation.

Les + Verrouillage de la source lumineuse - déclic de réglage de l'inclinaison (monture orientable) - détrompage et emboîtage simples - finitions fixées par aimants au néodyme.

TAKTIK TUBE

RÉFÉRENCES À COMPOSER

TAKTIK TUBE - plafonnier - suspension

1 FIXATION



Suspension - blanche
réf. 12315



Suspension - noire
réf. 12316



Patère - blanche
réf. 12317



Patère - noire
réf. 12318

+

2 ALIMENTATION INTÉGRÉE



6W - var. de phase
réf. 60105



9W - var. de phase
réf. 60106

+

3 CORPS



Blanc
réf. 12313



Noir
réf. 12314

+

4 MONTURE



Fixe - noire
réf. 12300



Orientable - noire
réf. 12301



Orientable - blanche
réf. 12303

+

5 ENJOLIVEUR



Droit - blanc
réf. 12350



Droit - noir
réf. 12351



Droit - or
réf. 12352

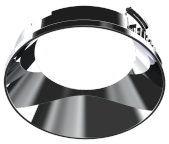

Droit - chromé
réf. 12353

ACCESSOIRES ADDITIONNELS



Optique ovale 1,5 × 5,0
réf. 12390



Optique ovale 1,5 × 6,0
réf. 12391



Optique zoom × 1,5
réf. 12392

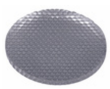

Optique zoom × 3,0
réf. 12393



Nid d'abeille
réf. 12394



Protection IP44
réf. 12396